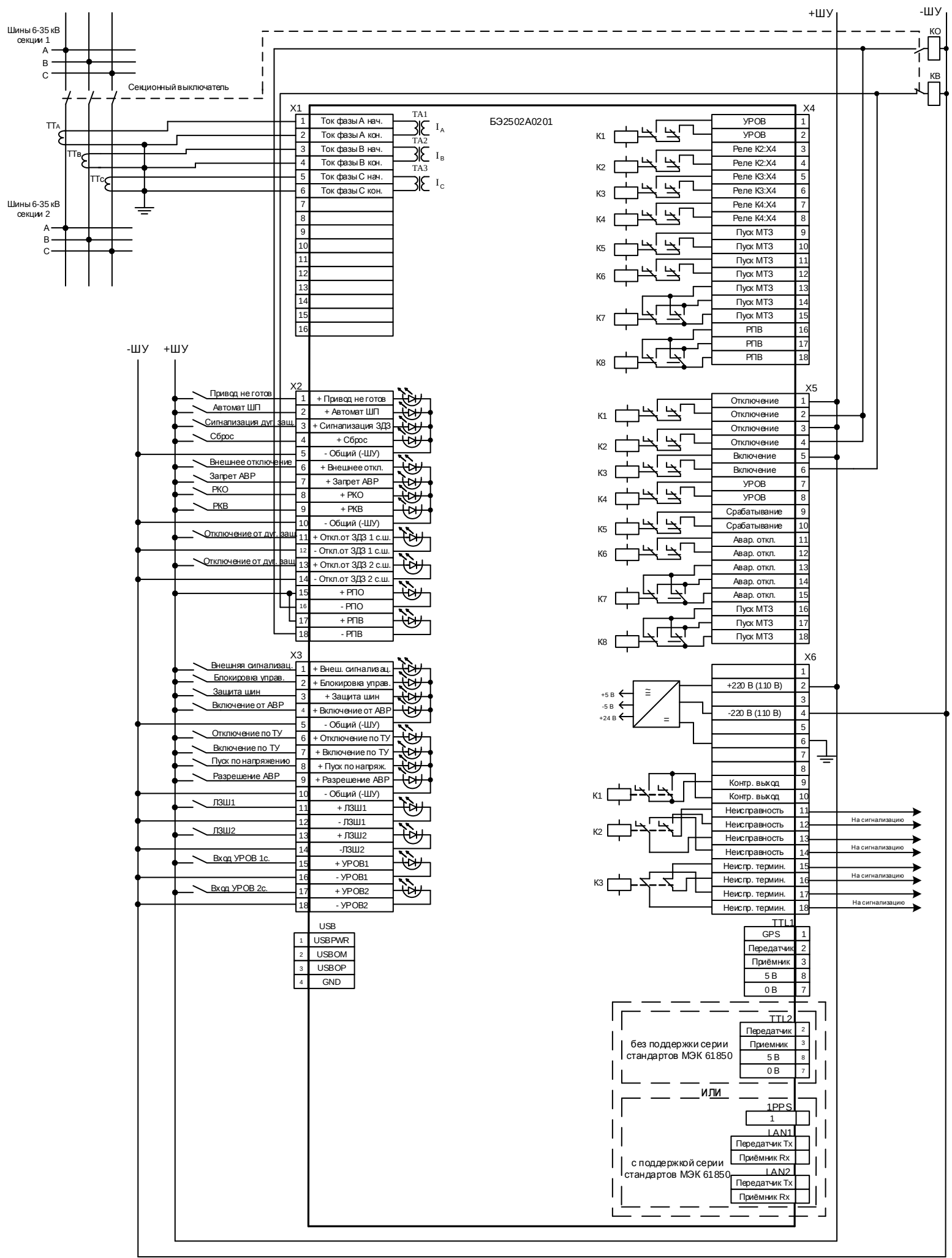
Шины 6-35 кВ секции 1
A
B
C
Секционный выключатель
ТТA
ТТB
ТТC
Шины 6-35 кВ секции 2
A
B
C
+ШУ
-ШУ
КО
КВ
БЭ2502А0201
X1
1 Ток фазы А нач.
2 Ток фазы А кон.
3 Ток фазы В нач.
4 Ток фазы В кон.
5 Ток фазы С нач.
6 Ток фазы С кон.
7
8
9
10
11
12
13
14
15
16
TA1
TA2
TA3
I_A
I_B
I_C
X4
K1
K2
K3
K4
K5
K6
K7
K8
1 УРОВ
2 УРОВ
3 Реле К2:X4
4 Реле К2:X4
5 Реле К3:X4
6 Реле К3:X4
7 Реле К4:X4
8 Реле К4:X4
9 Пуск МТЗ
10 Пуск МТЗ
11 Пуск МТЗ
12 Пуск МТЗ
13 Пуск МТЗ
14 Пуск МТЗ
15 Пуск МТЗ
16 РПВ
17 РПВ
18 РПВ
-ШУ
+ШУ
X2
Привод не готов
Автомат ШП
Сигнализация дуг. защ.
Сброс
Внешнее отключение
Запрет АВР
РКО
РКВ
Отключение от дуг. защ.
Отключение от дуг. защ.
1 + Привод не готов
2 + Автомат ШП
3 + Сигнализация ЗДЗ
4 + Сброс
5 - Общий (-ШУ)
6 + Внешнее откл.
7 + Запрет АВР
8 + РКО
9 + РКВ
10 - Общий (-ШУ)
11 + Откл.от ЗДЗ 1 с.ш.
12 - Откл.от ЗДЗ 1 с.ш.
13 + Откл.от ЗДЗ 2 с.ш.
14 - Откл.от ЗДЗ 2 с.ш.
15 + РПО
16 - РПО
17 + РПВ
18 - РПВ
X5
K1
K2
K3
K4
K5
K6
K7
K8
1 Отключение
2 Отключение
3 Отключение
4 Отключение
5 Включение
6 Включение
7 УРОВ
8 УРОВ
9 Срабатывание
10 Срабатывание
11 Авар. откл.
12 Авар. откл.
13 Авар. откл.
14 Авар. откл.
15 Авар. откл.
16 Пуск МТЗ
17 Пуск МТЗ
18 Пуск МТЗ
X3
Внешняя сигнализац.
Блокировка управ.
Защита шин
Включение от АВР
Отключение по ТУ
Включение по ТУ
Пуск по напряжению
Разрешение АВР
ЛЗШ1
ЛЗШ2
Вход УРОВ 1с.
Вход УРОВ 2с.
1 + Внеш. сигнализац.
2 + Блокировка управ.
3 + Защита шин
4 + Включение от АВР
5 - Общий (-ШУ)
6 + Отключение по ТУ
7 + Включение по ТУ
8 + Пуск по напряж.
9 + Разрешение АВР
10 - Общий (-ШУ)
11 + ЛЗШ1
12 - ЛЗШ1
13 + ЛЗШ2
14 -ЛЗШ2
15 + УРОВ1
16 - УРОВ1
17 + УРОВ2
18 - УРОВ2
X6
+5 В
-5 В
+24 В
1
2 +220 В (110 В)
3
4 -220 В (110 В)
5
6
7
8
K1
K2
K3
9 Контр. выход
10 Контр. выход
11 Неисправность
12 Неисправность
13 Неисправность
14 Неисправность
15 Неиспр. термин.
16 Неиспр. термин.
17 Неиспр. термин.
18 Неиспр. термин.
На сигнализацию
На сигнализацию
На сигнализацию
На сигнализацию
USB
1 USBPWR
2 USBOM
3 USBOP
4 GND
TTL1
GPS 1
Передатчик 2
Приёмник 3
5 В 8
0 В 7
без поддержки серии стандартов МЭК 61850
TTL2
Передатчик 2
Приемник 3
5 В 8
0 В 7
ИЛИ
1PPS
1
LAN1
Передатчик Tx
Приёмник Rx
с поддержкой серии стандартов МЭК 61850
LAN2
Передатчик Tx
Приёмник Rx